GA200
シリーズ

外部同期型(高精度型)GA213-F

■　特長

・ゲイン温度ドリフトが低い。　±20ppm/℃　Typ
・入力オフセット電圧が小さい。　10mV MAX G＝1
・出力リップルが小さい。　5mVp-p MAX
・PSRR＝±0.005%以内
・小型　SIP タイプ
・RoHS 指令規制物質は含まれていません

■　概要

GA213-F は、GA210、212 のシリーズの各長所を集め、駆動方式に改良を加えて±10Vspan を扱え、しかも主要スペックの特性向上を図った製品です。

■　ブロックダイアグラム

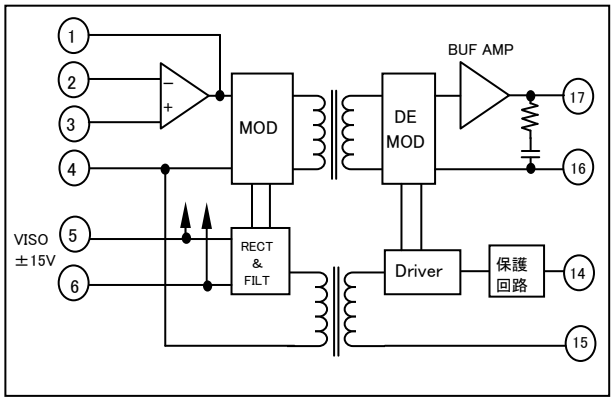

■　外形寸法とピン機能

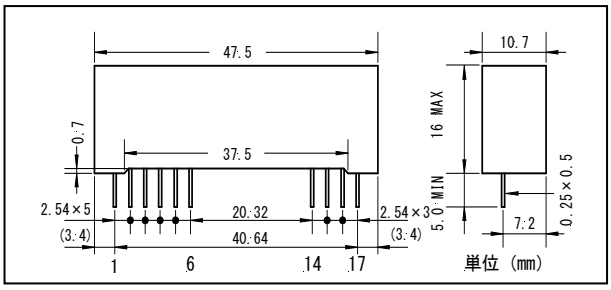

1	フィードバック	入　力	14	⎍	クロック入力
2	－		15	G	クロックコモン
3	＋		16	LO	出　力
4	コモン(G)		17	HI	
5	＋15V	アイソレート電源出力			
6	－15V				

■電気的特性（特に指定のない限り Ta:25℃）

PARAMETER	CONDITIONS	MIN	TYP	MAX	UNITS
ゲイン特性					
範囲		0		20	dB
誤差	入力：出力=1：0.97 に対して			±2	%
温度ドリフト			±20	±40	ppm/℃
供給電圧変動除去率	Ta:25℃			±0.005	%/V
非直線性(G＝0～20dB)	R_L≧15kΩ、R_F≧20kΩ、Ta:25℃			±0.025	%
出力特性					
出力電圧	R_L≧15kΩ		±10(定格)	±11	V
出力インピーダンス				10	Ω
出力リップル	BW100kHz、Ta:25℃			5	mVp-p
入力特性					
入力電圧範囲			±10(定格)	±12	V
最大 CMV	AC60Hz 連続	1000			Vrms
CMR					
HI、LO 入力	R_S＝100Ω	110			db
	CMV＝AC500Vrms	(G＝1)			
入力 HI、LO または両方	R_S＝1kΩ	110			db
	CMV＝AC500Vrms	(G＝1)			
入力バイアス電流	25℃		±3		pA
	0～60℃		±2		nA
入力オフセット電流	25℃		±1		pA
	0～60℃		±1		nA
入力抵抗			10^{12}		Ω
入力換算オフセット電圧	Ta：25℃	±1±(3/G)		±5±5/G	mV
温度ドリフト	Ta：0～60℃			±10±30/G	μV/℃
周波数特性					
帯域巾(－3db)	Vo≦10V		1		kHz
	G＝0～20dB				
セトリング時間(精度 0.1%)	G＝0～20dB		1		msec
アイソレート電源出力					
電圧			±15		V
電流	R_L≧15KΩ、R_F≧20kΩ			1	mA
リップル電圧			150		mVp-p
電源条件(クロック入力)					
入力電圧(方形波)	定格性能	＋14.25	＋15.0	＋15.75	V
	動作可能	＋13.5	＋15	＋16.5	V
入力周波数(方形波)		22.5	25	27.5	kHz
温度条件					
精度保証		－5		＋60	℃
保存温度範囲		－25		＋85	℃
絶縁抵抗					
	DC500V	100			MΩ

＊外部使用を目的とするアイソレート電源には外付け C=4.7μF～22μF を接続し、リップル電圧を低くして使用して下さい。

【販売元】
グローバル電子株式会社
〒162-0833 東京都新宿区箪笥町35 日米TIME24ビル
TEL 03-3260-1412 FAX 03-3260-7100
www.gec-tokyo.co.jp

【製造元】
グローバルマイクロニクス株式会社
〒277-0861 千葉県柏市高田1400-1
TEL 04-7143-8100 FAX 04-7140-1861
www.global-micronics.co.jp